SATC EDUCAÇÃO E TECNOLOGIA	Ano Letivo: 20261	Turno: Noturno	Local: 1.10.43
	Curso: ENGENHARIA DE SOFTWARE		Turma: 5ª Fase
Disciplina: ENGENHARIA DE DADOS		Professor(a): JORGE LUIZ DA SILVA	

Exercício de NoSQL MongoDB

Para responder os exercícios abaixo utilize as instruções abaixo:

1. Crie uma instância local (em seu computador) do banco de dados mongoDB (**`docker run`**) utilizando do DOCKER a partir da imagem **jlsilva01/mongodb**.
2. Crie uma instância local (em seu computador) do banco de dados SQL Server (**`docker run`**) utilizando do DOCKER a partir da imagem **jlsilva01/satc-sql-server**, crie um banco de dados com o nome **SEGURO** e rode o script **script_banco_relacional_seguro.txt**.
3. Utilize o mongo shell (use **`mongosh`** para versões 5+ ou **`mongo`** para versões abaixo da 5) de dentro do seu container DOCKER (**`docker exec`**) para execução dos comandos.

MODELO FISICO RELACIONAL DO SISTEMA DE SEGUROS

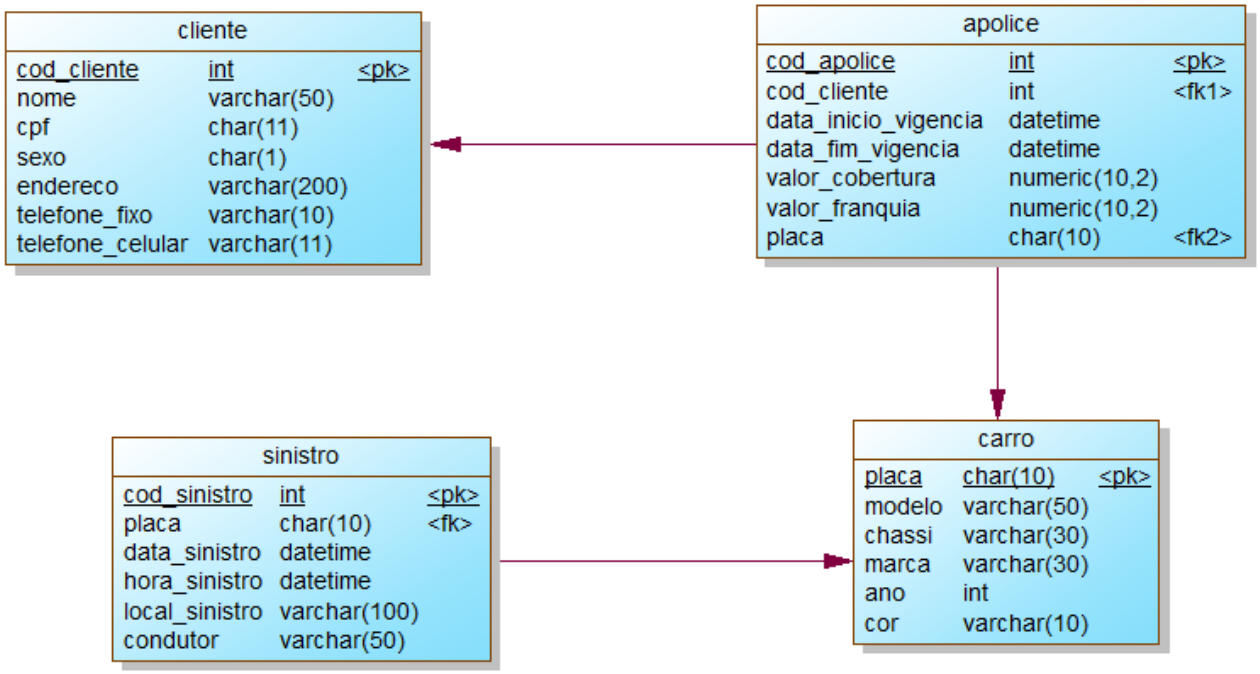

1. Entre no mongo e crie um banco de dados chamado “seguro”.

2. Crie 4 collections neste banco de dados recém-criado, conforme o nome das tabelas que estão no diagrama acima.

3. Insira os dados extraídos das tabelas sinistro, cliente, apolice e carro do SQL Server, nas collections sinistro, cliente, apolice e carro do MongoDB.
   Dica 1: Utilize o comando InsertMany para inserir todos os dados extraídos no formato JSON.
   Dica 2: Utilize a cláusula FOR JSON AUTO ao final do SELECT, usando o SSMS.

4. Exclua o cliente com o cod_cliente = 9.

db.cliente.

5. Exclua a apólice de número 202200013.

6. Atualize o nome do condutor de ARAUJO para NANDO do sinistro de código 202255501.

7. Liste todos os sinistros da placa MZT1826.

8. Liste todos os carros da marca RENAULT e que também possuem a cor BRANCO.

9. Liste todos os carros da marca GM ou do ano de 2020.

10. (DESAFIO - Pesquisa) Exporte o banco de dados (todas as collections) que você criou para um ou mais arquivos, para que seja possível usar os dados em outro computador.
    Dica: Utilize o comando mongoexport.

11. Exclua todas as collections do seu banco de dados.

12. Exclua o seu banco de dados.
13.

14. (DESAFIO - Pesquisa) Crie um banco de dados chamado “seguro2” e importe o(s) arquivo(s) que você criou no item 10, para este novo banco de dados.
    Faça algumas consultas para validar que as collections e os dados estão todos carregados.

    Dica: Utilize o comando mongoimport.